Vista "2"

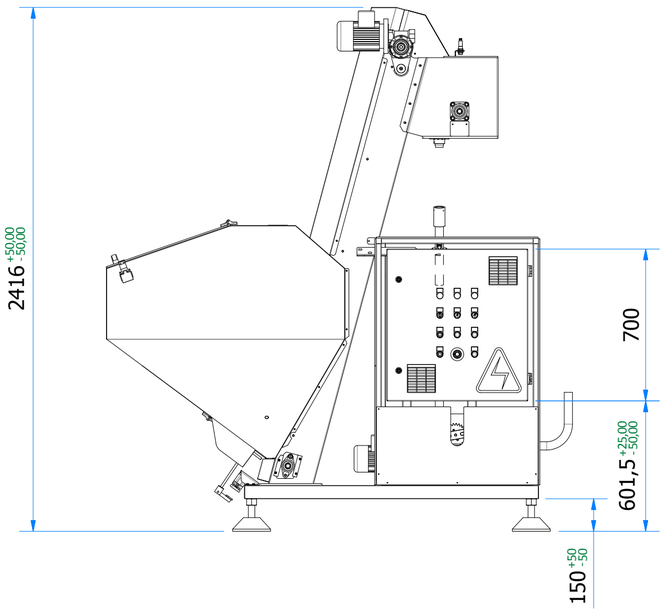

Vista "1"

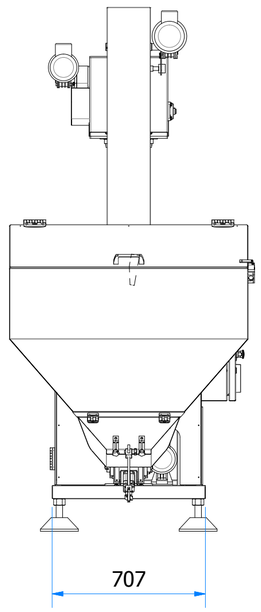

Vista "3"

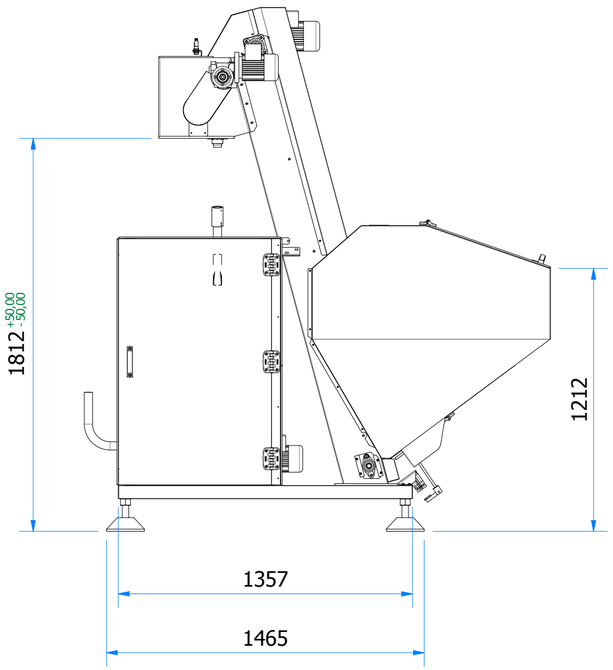

Vista "5"

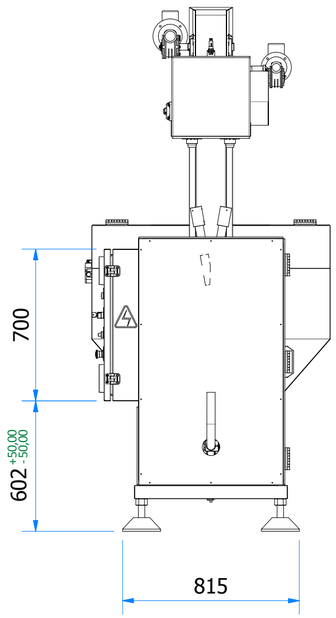

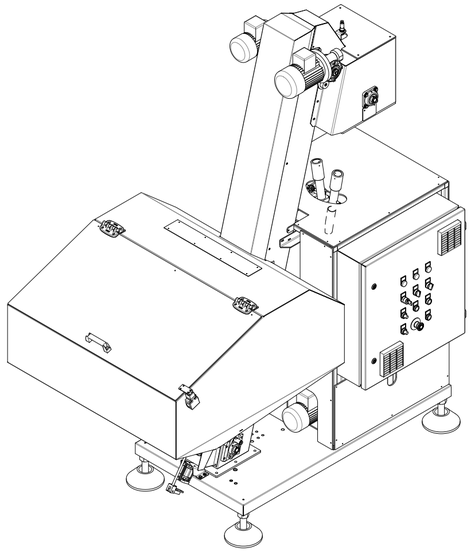

Vista "4"

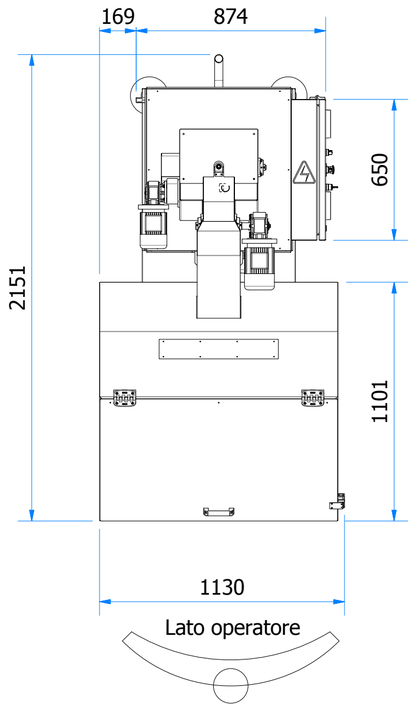

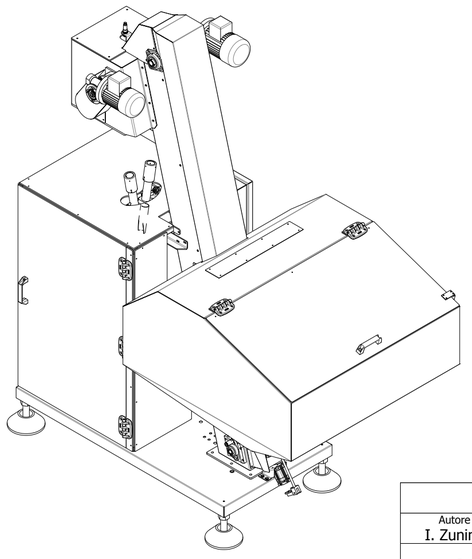

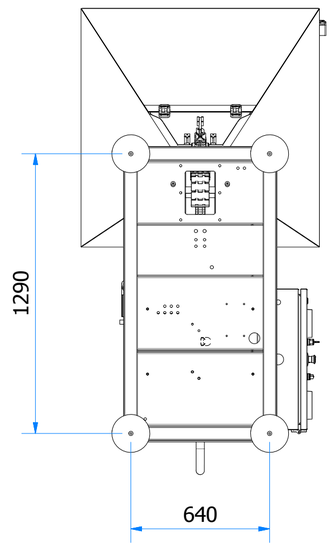

Materiale		Trattamenti	Grezzo	Peso
		-		375,887 kg
Autore: I. Zunino	Approvato: -	Macchina: -	Gruppo: -	Sostituisce: -
Percorso File: R:\01) CAMES MECCANICO\G - INVENTOR\09 OR-AL\Basamenti\nuovo basamento\MODALX100004.iam			Data: 19/10/2018	Scala: 1/20 — A2
Descrizione: Alimentatore mod ALX10				
Codice: MODALX100004			Revisione: 00	Foglio: 1 di 1

CAMES
PROGETTAZIONE COSTRUZIONE MACCHINE ENOLOGICHE

CAMES SRL Con Unico Socio-Loc. San.Grato, 2/a 12058 SANTO STEFANO BELBO - CN -ITALIA Tel. +39 0141 840437 - Fax +39 0141 843231 www.cames.it email: info@cames.it - tecnico@cames.it

A termini di legge ci riserviamo la propietà di questo disegno con divieto di riprodurlo o di renderlo comunque noto a terzi

DISEGNO COSTRUITO CON SISTEMA CAD NON MODIFICARE SENZA AUTORIZZAZIONE-NON RILEVARE QUOTE DAL GRAFICO

TOLLERANZE GENERALI (GRADO MEDIO UNI EN 22768-1)						TOLLERANZE DI FORMA E POSIZIONE		
DIMENS. LINEARI	da 0 a 6 ±0.1	da 6 a 30 ±0.2	da 30 a 120 ±0.3	da 120 a 400 ±0.5	< 400 ±0.8	⏤ 0.2	▱ 0.2	⌯ 0.2
DIMENS. ANGOLARI SU LATO CORTO	da 0° a 6° ±1	da 6° a 30° ±30'	da 30° a 120° ±20'	<120 ±10'		// 0.2	⊥ 0.2	◎ 0.2