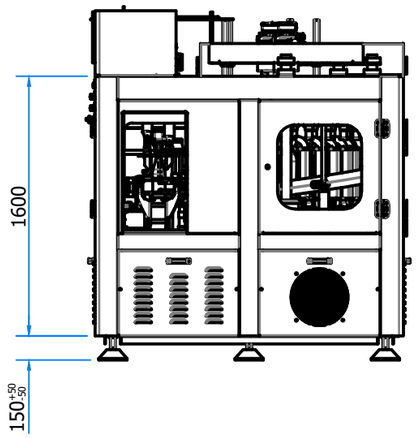

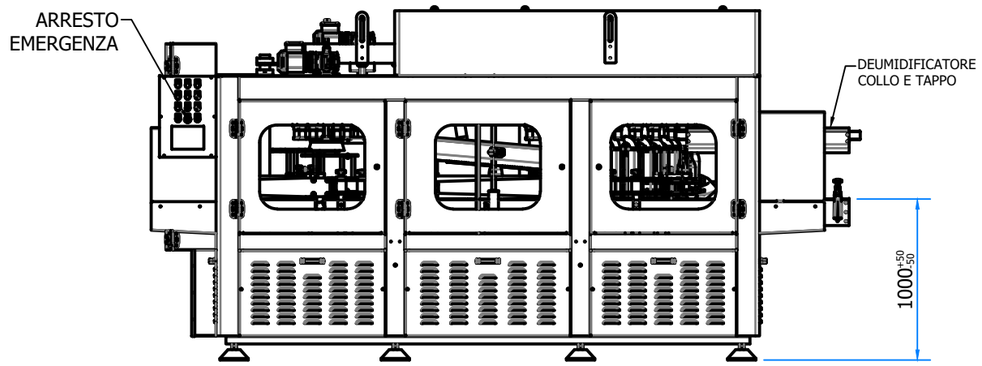

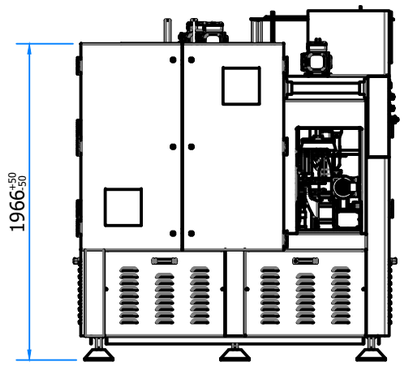

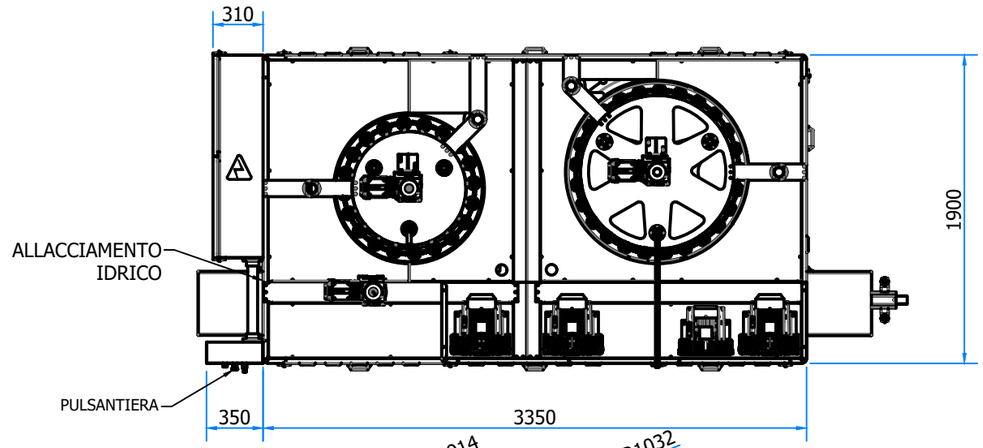

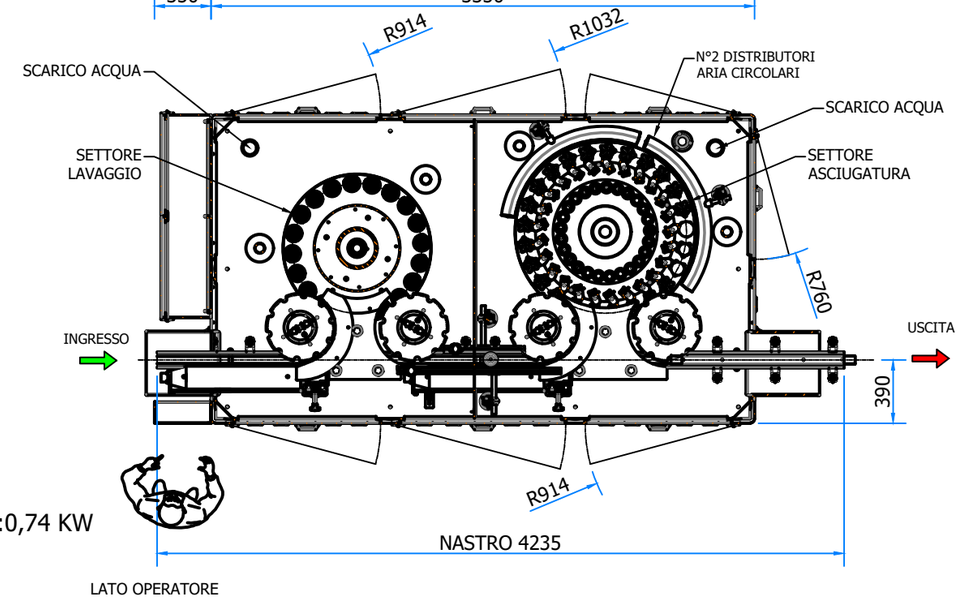

MOTORE MACCHINA: 2,20 KW
MOTORE SPAZZOLA: 2,20 KW
MOTORE LAVAGGIO TAPPO: 0,37 KW
MOTORE LAVAGGIO FONDO: 0,37 KW
MOTORE REG. ALTEZZA GIOSTRA (N°2 x 0,37):0,74 KW
N°1 TURBINA DEUMIDIFICATORE: 1,30 KW
N°12 TURBINE (2,20 KW): 26,40 KW
N°2 VENTOLE (0,12 KW): 0,24 KW
N°1 RESISTENZA DEUMIDIFICATORE: 0,12 KW

ASSORBIMENTO TOTALE: 33,94 KW

Materiale	Trattamenti	Grezzo	Peso
	-	-	5651.676 kg

Autore	Approvato	Macchina	Gruppo	Sostituisce
FC	-	WDR 20-25 UNI (SX-DX)	COMPLESSIVO	-

Percorso File	Data	Scala	
R:\01) CAMES MECCANICO\G - INVENTOR\07 WDR\WDR-20-25-S_DX-SX\CMPL\07-2025-000-100.iam	06/12/2017	1/25	A2

CAMES
PROGETTAZIONE COSTRUZIONE MACCHINE ENOLOGICHE

Descrizione: CMPL MACCHINA

Codice: -

Revisione: 0

Foglio: 1 di 1

CAMES SRL Con Unico Socio-Loc. San.Grato, 2/a 12058 SANTO STEFANO BELBO - CN -ITALIA Tel. +39 0141 840437 - Fax +39 0141 843231 www.cames.it email: info@cames.it - tecnico@cames.it

A termini di legge ci riserviamo la propietà di questo disegno con divieto di riprodurlo o di renderlo comunque noto a terzi

DISEGNO COSTRUITO CON SISTEMA CAD NON MODIFICARE SENZA AUTORIZZAZIONE-NON RILEVARE QUOTE DAL GRAFICO

TOLLERANZE GENERALI (GRADO MEDIO UNI EN 22768-1)						TOLLERANZE DI FORMA E POSIZIONE		
DIMENS. LINEARI	da 0 a 6 ±0.1	da 6 a 30 ±0.2	da 30 a 120 ±0.3	da 120 a 400 ±0.5	< 400 ±0.8	⏤ 0.2	▱ 0.2	⌯ 0.2
DIMENS. ANGOLARI SU LATO CORTO		da 0° a 6° ±1	da 6° a 30° ±30'	da 30° a 120° ±20'	<120 ±10'	// 0.2	⊥ 0.2	◎ 0.2